PRIM500 / PRIM600 / PRIM700 - PySide6 demo remake v20

## Stari Fortran/GKS rad

PySide6 v20: crteži + CHI tekst diplomskog

PRIM500

PRIM600

PRIM700

**Prikaz**

Ceo A3 list

Uvećaj crtež + kote

Samo geometrija

Uklopi u prozor

Clean mode

**Slojevi**

- [x] A3 okvir
- [x] Tablica
- [x] Osnovna geometrija
- [x] Pomoćne linije
- [x] Šrafura
- [x] Kote
- [ ] Sumnjive kote / audit

**Alati**

PRIM700 parametri

Kontrola kota / strelica

Strogi audit v20

Audit svih crteža

Izvezi SVG

Originalni Fortran / Python prevod

Fortran izvor kliknutog elementa

GKS mapiranje

Tekst diplomskog (.CHI)

Sačuvaj CHI kao TXT

O programu

PRIM500

Vratilo / kontura. Tačniji Python remake iz KONT1.FOR.

v20 dodatak:
• Tkinter platno je zamenjeno PySide6/QPainter prikazom
• slojevi se mogu uključivati/isključivati pojedinačno
• klik na element označava ga crveno i prikazuje Fortran

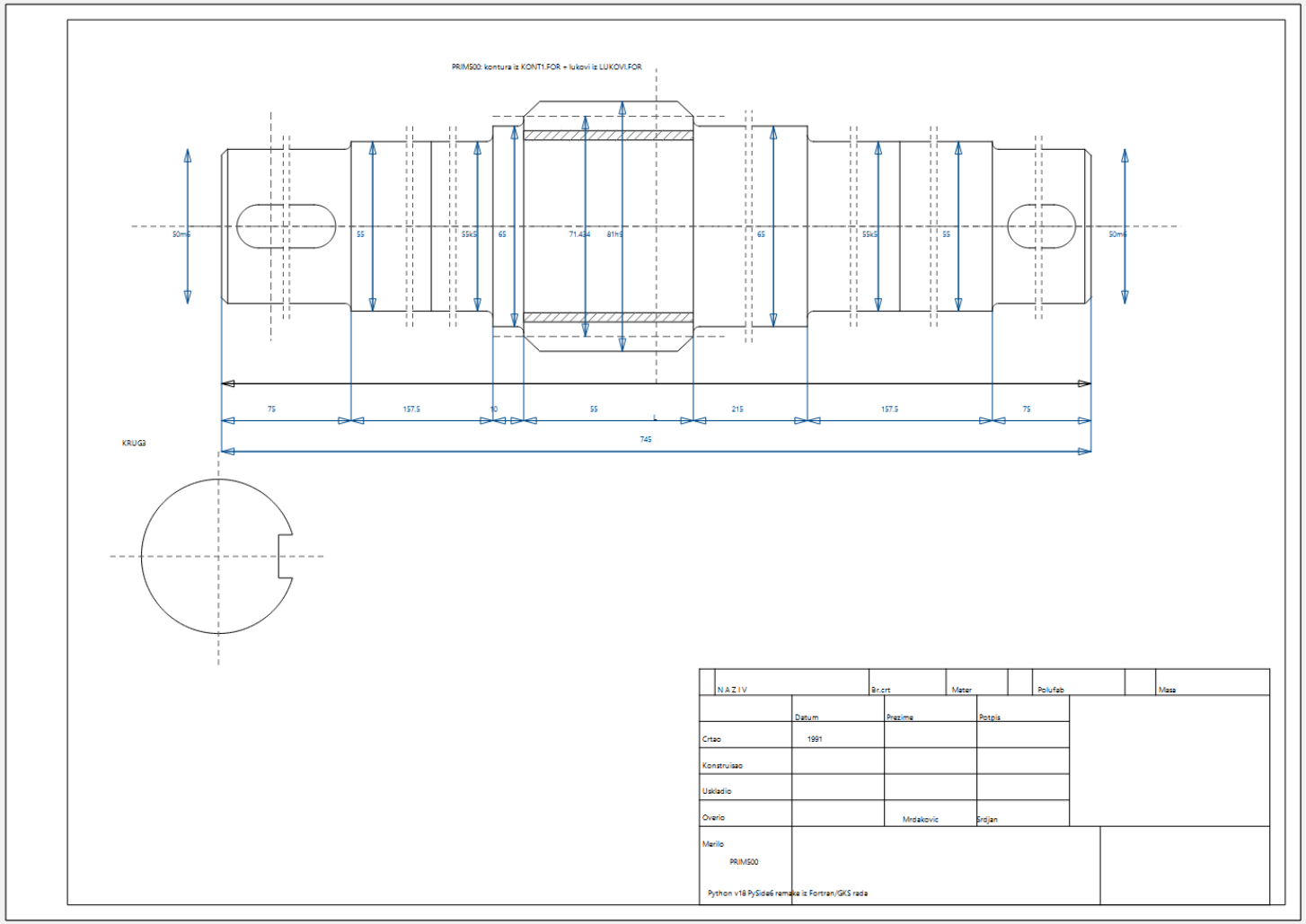


X=299.2, Y=135.5 | Zum: 3.26x | Režim: page | Slojevi: sheet,titleblock,model,construction,hatch,dimension,annotation

PRIM500 / PRIM600 / PRIM700 - PySide6 demo remake v20

## Stari Fortran/GKS rad

PySide6 v20: crteži + CHI tekst diplomskog

PRIM500

PRIM600

PRIM700

**Prikaz**

Ceo A3 list

Uvećaj crtež + kote

Samo geometrija

Uklopi u prozor

Clean mode

**Slojevi**

- [x] A3 okvir
- [x] Tablica
- [x] Osnovna geometrija
- [x] Pomoćne linije
- [x] Šrafura
- [x] Kote
- [ ] Sumnjive kote / audit

**Alati**

PRIM700 parametri

Kontrola kota / strelica

Strogi audit v20

Audit svih crteža

Izvezi SVG

Originalni Fortran / Python prevod

Fortran izvor kliknutog elementa

GKS mapiranje

Tekst diplomskog (.CHI)

Sačuvaj CHI kao TXT

O programu

PRIM600

Zupčanik + kontura sa otvorima. Tačniji Python remake iz KRUG11/KONT2.

v20 dodatak:
• Tkinter platno je zamenjeno PySide6/QPainter prikazom
• slojevi se mogu uključivati/isključivati pojedinačno

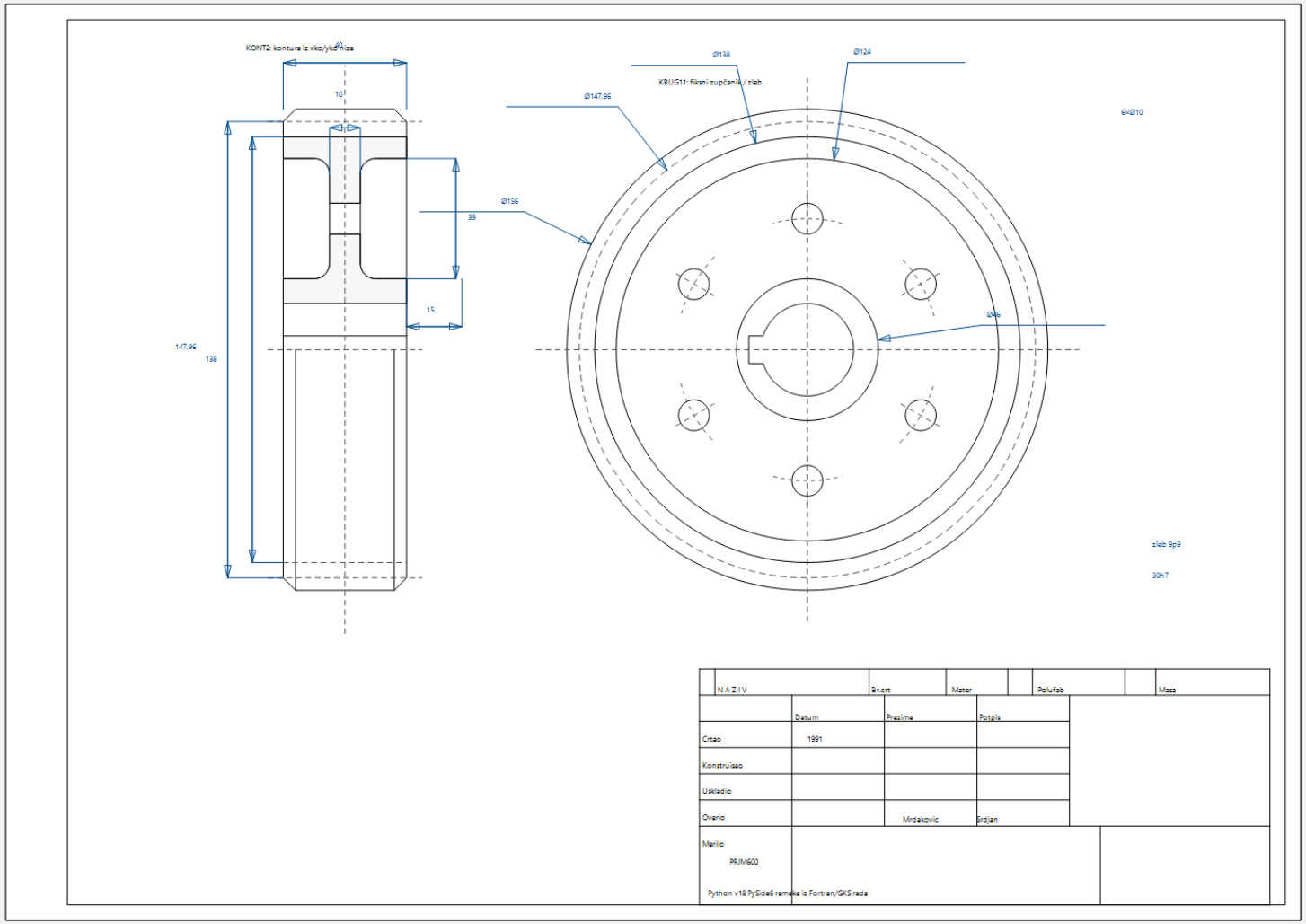


X=-29.7, Y=184.5 | Zum: 3.26x | Režim: page | Slojevi: sheet,titleblock,model,construction,hatch,dimension,annotation

PRIM500 / PRIM600 / PRIM700 - PySide6 demo remake v20

## Stari Fortran/GKS rad

PySide6 v20: crteži + CHI tekst diplomskog

PRIM500

PRIM600

PRIM700

**Prikaz**

Ceo A3 list

Uvećaj crtež + kote

Samo geometrija

Uklopi u prozor

Clean mode

**Slojevi**

- [x] A3 okvir
- [x] Tablica
- [x] Osnovna geometrija
- [x] Pomoćne linije
- [x] Šrafura
- [x] Kote
- [ ] Sumnjive kote / audit

**Alati**

PRIM700 parametri

Kontrola kota / strelica

Strogi audit v20

Audit svih crteža

Izvezi SVG

Originalni Fortran / Python prevod

Fortran izvor kliknutog elementa

GKS mapiranje

Tekst diplomskog (.CHI)

Sačuvaj CHI kao TXT

O programu

PRIM700

Krug sa žlebom/ispupčenjem. Algoritamski remake iz KRUG10.FOR.

v20 dodatak:
• Tkinter platno je zamenjeno PySide6/QPainter prikazom
• slojevi se mogu uključivati/isključivati pojedinačno

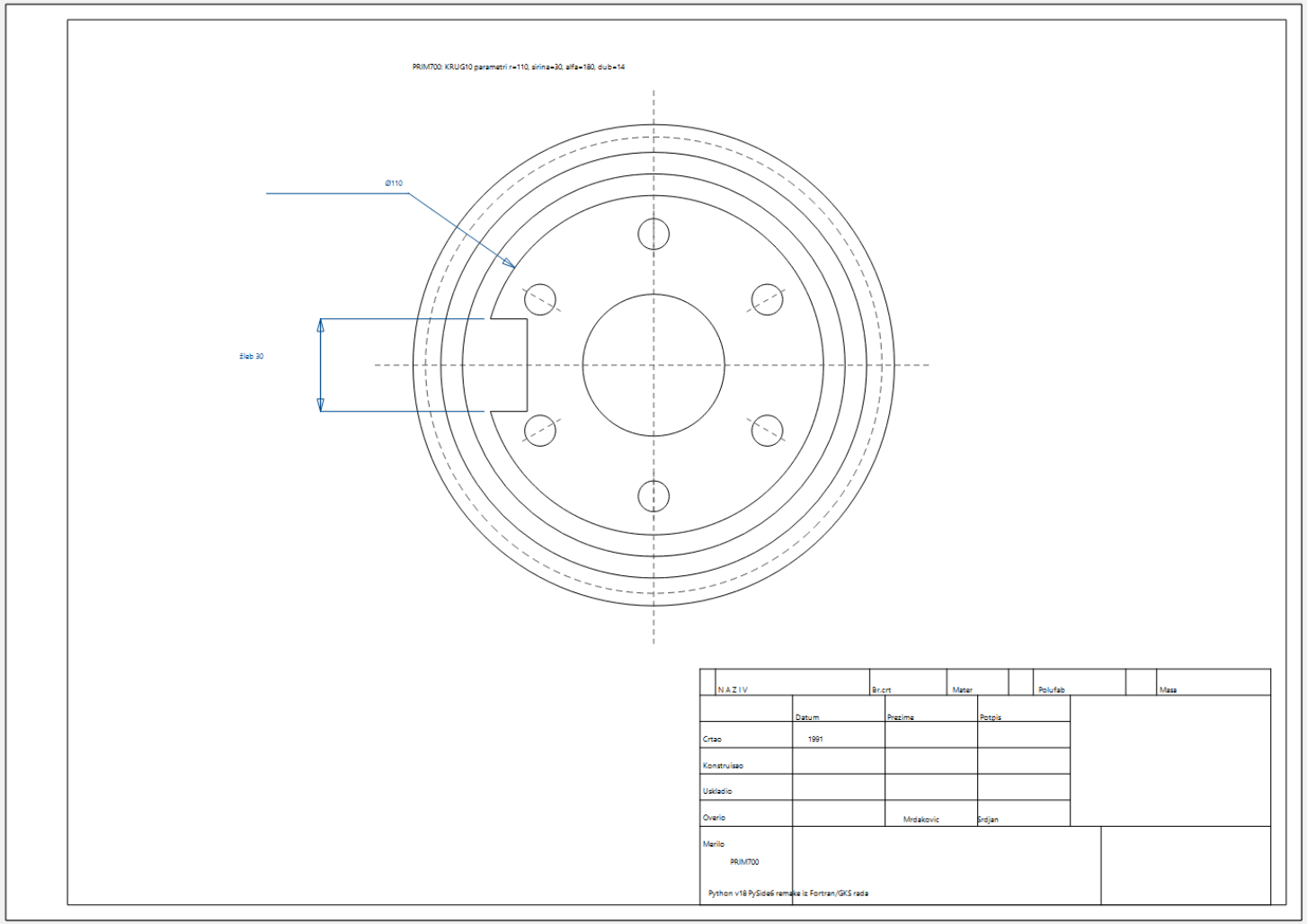


X=255.7, Y=190.0 | Zum: 3.26x | Režim: page | Slojevi: sheet,titleblock,model,construction,hatch,dimension,annotation

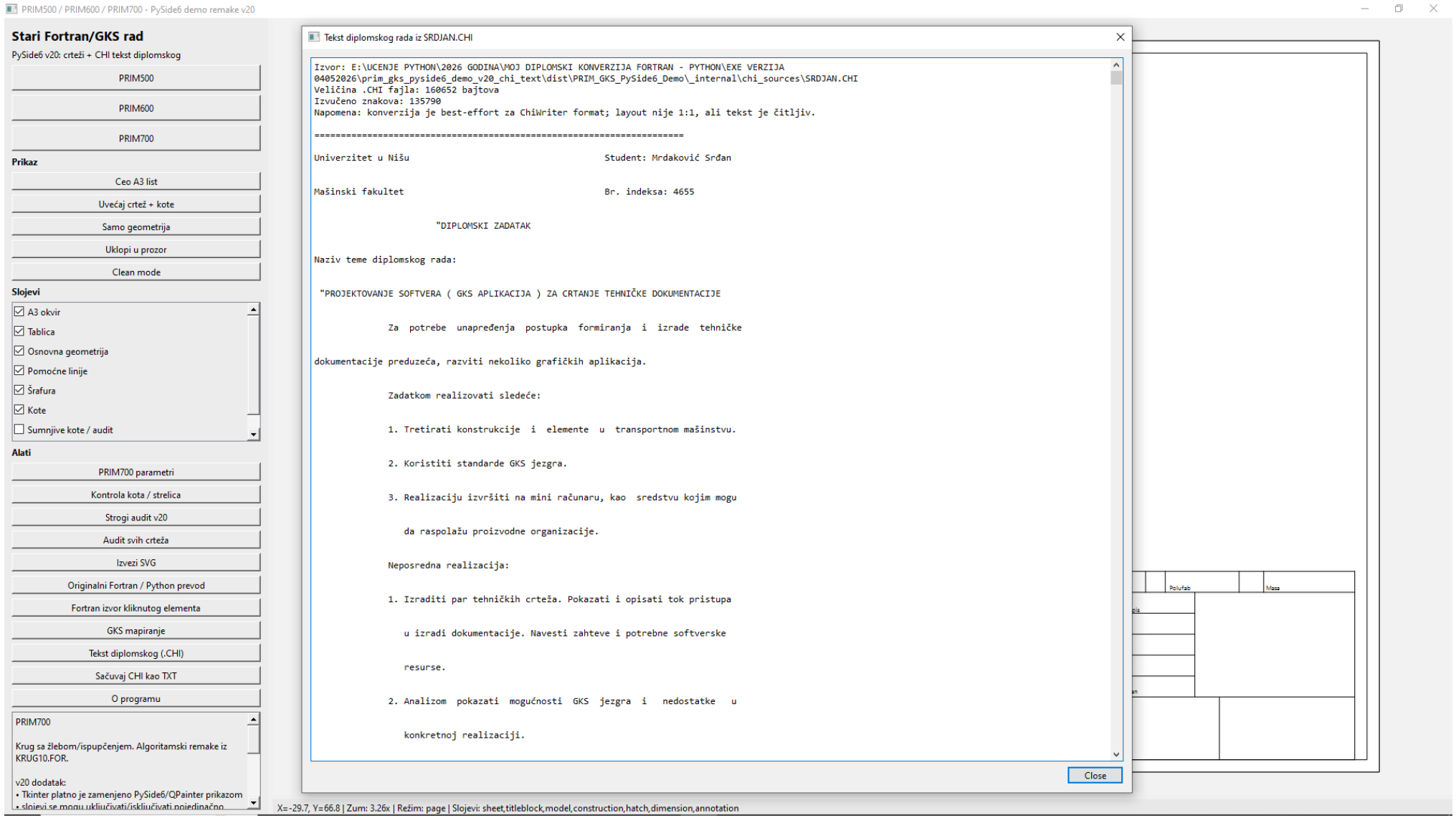
PRIM500 / PRIM600 / PRIM700 - PySide6 demo remake v20
Stari Fortran/GKS rad
PySide6 v20: crteži + CHI tekst diplomskog
PRIM500
PRIM600
PRIM700
Prikaz
Ceo A3 list
Uvećaj crtež + kote
Samo geometrija
Uklopi u prozor
Clean mode
Slojevi
A3 okvir
Tablica
Osnovna geometrija
Pomoćne linije
Šrafura
Kote
Sumnjive kote / audit
Alati
PRIM700 parametri
Kontrola kota / strelica
Strogi audit v20
Audit svih crteža
Izvezi SVG
Originalni Fortran / Python prevod
Fortran izvor kliknutog elementa
GKS mapiranje
Tekst diplomskog (.CHI)
Sačuvaj CHI kao TXT
O programu
PRIM700
Krug sa žlebom/ispupčenjem. Algoritamski remake iz KRUG10.FOR.
v20 dodatak:
• Tkinter platno je zamenjeno PySide6/QPainter prikazom
• slojevi se mogu uključivati/isključivati pojedinačno
Tekst diplomskog rada iz SRDJAN.CHI
Izvor: E:\UCENJE PYTHON\2026 GODINA\MOJ DIPLOMSKI KONVERZIJA FORTRAN - PYTHON\EXE VERZIJA
04052026\prim_gks_pyside6_demo_v20_chi_text\dist\PRIM_GKS_PySide6_Demo_internal\chi_sources\SRDJAN.CHI
Veličina .CHI fajla: 160652 bajtova
Izvučeno znakova: 135790
Napomena: konverzija je best-effort za ChiWriter format; layout nije 1:1, ali tekst je čitljiv.
Univerzitet u Nišu
Student: Mrdaković Srđan
Mašinski fakultet
Br. indeksa: 4655
"DIPLOMSKI ZADATAK
Naziv teme diplomskog rada:
"PROJEKTOVANJE SOFTVERA ( GKS APLIKACIJA ) ZA CRTANJE TEHNIČKE DOKUMENTACIJE
Za potrebe unapređenja postupka formiranja i izrade tehničke
dokumentacije preduzeća, razviti nekoliko grafičkih aplikacija.
Zadatkom realizovati sledeće:
1. Tretirati konstrukcije i elemente u transportnom mašinstvu.
2. Koristiti standarde GKS jezgra.
3. Realizaciju izvršiti na mini računaru, kao sredstvu kojim mogu
da raspolažu proizvodne organizacije.
Neposredna realizacija:
1. Izraditi par tehničkih crteža. Pokazati i opisati tok pristupa
u izradi dokumentacije. Navesti zahteve i potrebne softverske
resurse.
2. Analizom pokazati mogućnosti GKS jezgra i nedostatke u
konkretnoj realizaciji.
Close
Polufab
Masa
X=-29.7, Y=66.8 | Zum: 3.26x | Režim: page | Slojevi: sheet,titleblock,model,construction,hatch,dimension,annotation